Blickle®

Serie: GSTN

Ruedas motrices para carga pesada con chavetero, con banda de rodadura de poliuretano Blickle Softhane®, con núcleo de fundición gris

200 - 4200 kg ✓RoHS

Dureza de banda de rodadura	75° Shore A
Resistencia a la temperatura	-30° C - +70° C en fases cortas +90° C
Resistencia a la rodadura	muy bueno
Ruido durante la marcha	muy bueno
Protección de suelo	muy bueno

Blickle Softhane®

Ruedas serie GSTN:
Banda de rodadura: De elastómero de poliuretano de alta calidad Blickle Softhane®, inyectado de reacción, dureza 75° Shore A, muy alta comodidad de marcha debido a banda de rodadura elástica y extremadamente gruesa, marcha silenciosa, baja resistencia a la rodadura, muy respetuosa con el suelo, muy resistente a la abrasión, alta resistencia a la rasgadura y a las grietas, color verde, no deja huellas, no decolora al contacto, muy buena unión química con el núcleo.
(Descripción del material página 39)
Núcleo: De fundición gris robusto, agujero del eje y chavetero según DIN 6885, laqueado, color plata.
Otras propiedades:
Alta resistencia química contra muchos medios agresivos (tabla página 36-37).
Resistencia a la temperatura: -30° C hasta +70° C, en fases cortas +90° C.
Cuando la temperatura supera los +40° C disminuye la capacidad de carga.
Libre de mantenimiento en condiciones normales de uso.
Resumen serie rueda página 56

Ruedas	Ø Rueda (D) [mm]	Ancho rueda (T2) [mm]	Capacidad de carga [kg]	Ø Eje (d) [mm]	Anchura ranura cubo (B) [mm]	Altura ranura cubo (H) [mm]	Largo de cubo (T1) [mm]
GSTN 75/20H7	75	40	200	20 H7	6 JS9	22,8	40
GSTN 100/20H7	100	40	250	20 H7	6 JS9	22,8	40
GSTN 100/25H7	100	40	250	25 H7	8 JS9	28,3	40
GSTN 127/25H7	125	50	400	25 H7	8 JS9	28,3	60
GSTN 150/25H7	150	50	500	25 H7	8 JS9	28,3	60
GSTN 150/30H7	150	50	500	30 H7	8 JS9	33,3	60
GSTN 160/25H7	160	50	550	25 H7	8 JS9	28,3	60
GSTN 160/30H7	160	50	550	30 H7	8 JS9	33,3	60
GSTN 200/25H7	200	50	700	25 H7	8 JS9	28,3	60
GSTN 200/30H7	200	50	700	30 H7	8 JS9	33,3	60
GSTN 202/35H7	200	80	1000	35 H7	10 JS9	38,3	80
GSTN 251/30H7	250	50	700	30 H7	8 JS9	33,3	60
GSTN 252/40H7	250	80	1100	40 H7	12 JS9	43,3	80
GSTN 302/40H7	300	80	1600	40 H7	12 JS9	43,3	80
GSTN 304/50H7	300	100	2100	50 H7	14 JS9	53,8	100
GSTN 362/50H7	360	75	1700	50 H7	14 JS9	53,8	75
GSTN 402/50H7	400	80	2100	50 H7	14 JS9	53,8	80
GSTN 502/70H7	500	125	4200	70 H7	20 JS9	74,9	125

Otras dimensiones sobre pedido

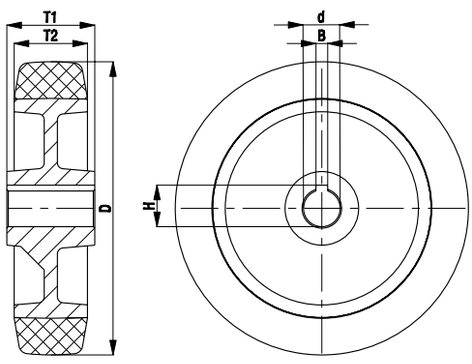

Blickle®

Serie: GTHN, rueda Ø 75 - 200 mm

Ruedas motrices para carga pesada con chavetero, con banda de rodadura de poliuretano Blickle Extrathane®, con núcleo de fundición gris

300 - 1400 kg ✓RoHS

Dureza de banda de rodadura	92° Shore A
Resistencia a la temperatura	-30° C - +70° C en fases cortas +90° C
Resistencia a la rodadura	muy bueno
Ruido durante la marcha	bueno
Protección de suelo	bueno

Blickle Extrathane®

Ruedas serie GTHN:
Banda de rodadura: De elastómero de poliuretano de alta calidad Blickle Extrathane®, inyectado de reacción, dureza 92° Shore A, marcha silenciosa, baja resistencia a la rodadura, respetuosa con el suelo, muy resistente a la abrasión, alta resistencia a la rasgadura y a las grietas, color marrón claro, no deja huellas, no decolora al contacto, muy buena unión química con el núcleo.
(Descripción del material página 39)
Núcleo: De fundición gris robusto, agujero del eje y chavetero según DIN 6885, laqueado, color plata.
Otras propiedades:
Alta resistencia química contra muchos medios agresivos (tabla página 36-37).
Resistencia a la temperatura: -30° C hasta +70° C, en fases cortas +90° C.
Cuando la temperatura supera los +40° C disminuye la capacidad de carga.
Libre de mantenimiento en condiciones normales de uso.
Resumen serie rueda página 57

Ruedas	Ø Rueda (D) [mm]	Ancho rueda (T2) [mm]	Capacidad de carga [kg]	Ø Eje (d) [mm]	Anchura ranura cubo (B) [mm]	Altura ranura cubo (H) [mm]	Largo de cubo (T1) [mm]
GTHN 75/20H7	75	40	300	20 H7	6 JS9	22,8	40
GTHN 100/20H7	100	40	350	20 H7	6 JS9	22,8	40
GTHN 100/25H7	100	40	350	25 H7	8 JS9	28,3	40
GTHN 125/20H7	125	40	400	20 H7	6 JS9	22,8	40
GTHN 125/25H7	125	40	400	25 H7	8 JS9	28,3	40
GTHN 127/25H7	125	50	550	25 H7	8 JS9	28,3	60
GTHN 127/30H7	125	50	550	30 H7	8 JS9	33,3	60
GTHN 140/25H7	140	50	600	25 H7	8 JS9	28,3	60
GTHN 140/30H7	140	50	600	30 H7	8 JS9	33,3	60
GTHN 150/25H7	150	50	650	25 H7	8 JS9	28,3	60
GTHN 150/30H7	150	50	650	30 H7	8 JS9	33,3	60
GTHN 150/35H7	150	50	650	35 H7	10 JS9	38,3	60
GTHN 160/25H7	160	50	700	25 H7	8 JS9	28,3	60
GTHN 160/30H7	160	50	700	30 H7	8 JS9	33,3	60
GTHN 180/25H7	180	50	800	25 H7	8 JS9	28,3	60
GTHN 180/30H7	180	50	800	30 H7	8 JS9	33,3	60
GTHN 180/35H7	180	50	800	35 H7	10 JS9	38,3	60
GTHN 200/25H7	200	50	900	25 H7	8 JS9	28,3	60
GTHN 200/30H7	200	50	900	30 H7	8 JS9	33,3	60
GTHN 200/35H7	200	50	900	35 H7	10 JS9	38,3	60
GTHN 200/40H7	200	50	900	40 H7	12 JS9	43,3	60
GTHN 202/35H7	200	80	1400	35 H7	10 JS9	38,3	80
GTHN 202/40H7	200	80	1400	40 H7	12 JS9	43,3	80
GTHN 202/50H7	200	80	1400	50 H7	14 JS9	53,8	80

Otros Ø de ruedas en la página siguiente

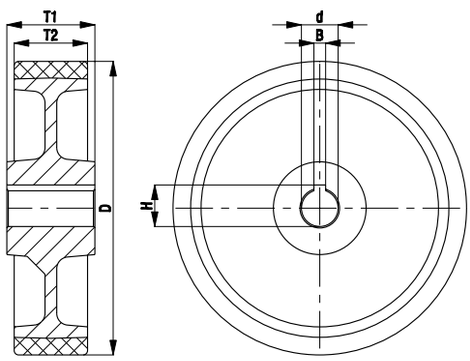

Polígono Industrial O Rebullón s/n. 36416 - Mos - España - rodavigo@rodavigo.com

Blickle®

Serie: GTHN, rueda Ø 250 - 1000 mm

Ruedas motrices para carga pesada con chavetero, con banda de rodadura de poliuretano Blickle Extrathane®, con núcleo de fundición gris

1100 - 25000 kg ✓RoHS

Dureza de banda de rodadura	92° Shore A
Resistencia a la temperatura	-30° C - +70° C en fases cortas +90° C
Resistencia a la rodadura	muy bueno
Ruido durante la marcha	bueno
Protección de suelo	bueno

Blickle Extrathane®

Ruedas serie GTHN:
Banda de rodadura: De elastómero de poliuretano de alta calidad Blickle Extrathane®, inyectado de reacción, dureza 92° Shore A, marcha silenciosa, baja resistencia a la rodadura, respetuosa con el suelo, muy resistente a la abrasión, alta resistencia a la rasgadura y a las grietas, color marrón claro, no deja huellas, no decolora al contacto, muy buena unión química con el núcleo.
(Descripción del material página 39)
Núcleo: De fundición gris robusto, agujero del eje y chavetero según DIN 6885, laqueado, color plata.
Otras propiedades:
Alta resistencia química contra muchos medios agresivos (tabla página 36-37).
Resistencia a la temperatura: -30° C hasta +70° C, en fases cortas +90° C.
Cuando la temperatura supera los +40° C disminuye la capacidad de carga.
Libre de mantenimiento en condiciones normales de uso.
Resumen serie rueda página 57

Ruedas	Ø Rueda (D) [mm]	Ancho rueda (T2) [mm]	Capacidad de carga [kg]	Ø Eje (d) [mm]	Anchura ranura cubo (B) [mm]	Altura ranura cubo (H) [mm]	Largo de cubo (T1) [mm]
GTHN 251/30H7	250	50	1100	30 H7	8 JS9	33,3	60
GTHN 251/40H7	250	50	1100	40 H7	12 JS9	43,3	60
GTHN 252/40H7	250	80	1600	40 H7	12 JS9	43,3	80
GTHN 252/50H7	250	80	1600	50 H7	14 JS9	53,8	80
GTHN 253/40H7	250	100	2200	40 H7	12 JS9	43,3	100
GTHN 253/50H7	250	100	2200	50 H7	14 JS9	53,8	100
GTHN 300/40H7	300	60	1500	40 H7	12 JS9	43,3	60
GTHN 300/50H7	300	60	1500	50 H7	14 JS9	53,8	60
GTHN 302/40H7	300	80	2100	40 H7	12 JS9	43,3	80
GTHN 302/50H7	300	80	2100	50 H7	14 JS9	53,8	80
GTHN 304/40H7	300	100	2700	40 H7	12 JS9	43,3	100
GTHN 304/50H7	300	100	2700	50 H7	14 JS9	53,8	100
GTHN 304/60H7	300	100	2700	60 H7	18 JS9	64,4	100
GTHN 362/40H7	360	75	2200	40 H7	12 JS9	43,3	75
GTHN 362/50H7	360	75	2200	50 H7	14 JS9	53,8	75
GTHN 362/60H7	360	75	2200	60 H7	18 JS9	64,4	75
GTHN 402/50H7	400	80	2800	50 H7	14 JS9	53,8	80
GTHN 402/60H7	400	80	2800	60 H7	18 JS9	64,4	80
GTHN 404/60H7	400	100	3400	60 H7	18 JS9	64,4	100
GTHN 404/70H7	400	100	3400	70 H7	20 JS9	74,9	100
GTHN 406/70H7	400	125	4500	70 H7	20 JS9	74,9	125
GTHN 406/80H7	400	125	4500	80 H7	22 JS9	85,4	125
GTHN 500/80H7	500	100	4500	80 H7	22 JS9	85,4	100
GTHN 504/100H7	500	150	6700	100 H7	28 JS9	106,4	150
GTHN 506/120H7	500	200	9000	120 H7	32 JS9	127,4	200
GTHN 602/120H7	600	150	8000	120 H7	32 JS9	127,4	150
GTHN 604/120H7	600	200	10000	120 H7	32 JS9	127,4	200
GTHN 750/150H7	750	200	12500	150 H7	36 JS9	158,4	200
GTHN 1000/250H7	1000	300	25000	250 H7	56 JS9	262,4	300

Otras dimensiones sobre pedido

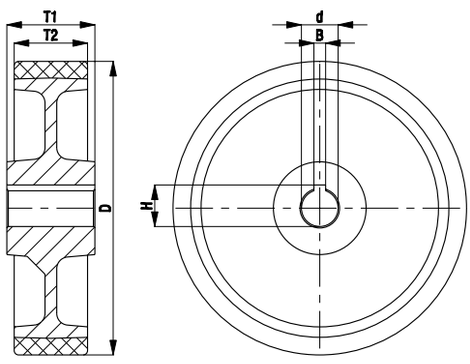

Blickle®

Serie: GBN, rueda Ø 100 - 250 mm

Ruedas motrices para carga pesada con chavetero, con banda de rodadura de poliuretano Blickle Besthane®, con núcleo de fundición gris

350 - 2200 kg ✓RoHS

Dureza de banda de rodadura	92° Shore A
Resistencia a la temperatura	-30° C - +70° C en fases cortas +90° C
Resistencia a la rodadura	excelente
Ruido durante la marcha	bueno
Protección de suelo	bueno

Blickle Besthane®

Ruedas serie GBN:
Banda de rodadura: De elastómero de poliuretano de alta calidad Blickle Besthane®, inyectado de reacción, dureza 92° Shore A, marcha silenciosa, muy baja resistencia a la rodadura, **alta capacidad de carga dinámica**, respetuosa con el suelo, muy resistente a la abrasión, alta resistencia a la rasgadura y a las grietas, color marrón, no deja huellas, no decolora al contacto, muy buena unión química con el núcleo.
(Descripción del material página 39)
Núcleo: De fundición gris robusto, agujero del eje y chavetero según DIN 6885, laqueado, color plata.
Otras propiedades:
Alta resistencia química contra muchos medios agresivos (tabla página 36-37).
Resistencia a la temperatura: -30° C hasta +70° C, en fases cortas +90° C.
Cuando la temperatura supera los +40° C disminuye la capacidad de carga.
Libre de mantenimiento en condiciones normales de uso.
Resumen serie rueda página 57

Ruedas	Ø Rueda (D) [mm]	Ancho rueda (T2) [mm]	Cap. carga a 4 km/h [kg]	Cap. carga a 10 km/h * [kg]	Cap. carga a 16 km/h * [kg]	Ø Eje (d) [mm]	Anchura ranura cubo (B) [mm]	Altura ranura cubo (H) [mm]	Largo de cubo (T1) [mm]
GBN 100/20H7	100	40	350	200	-	20 H7	6 JS9	22,8	40
GBN 100/25H7	100	40	350	200	-	25 H7	8 JS9	28,3	40
GBN 101/25H7	100	50	450	300	-	25 H7	8 JS9	28,3	60
GBN 127/25H7	125	50	550	350	-	25 H7	8 JS9	28,3	60
GBN 127/30H7	125	50	550	350	-	30 H7	8 JS9	33,3	60
GBN 150/25H7	150	50	650	425	-	25 H7	8 JS9	28,3	60
GBN 150/30H7	150	50	650	425	-	30 H7	8 JS9	33,3	60
GBN 150/35H7	150	50	650	425	-	35 H7	10 JS9	38,3	60
GBN 160/25H7	160	50	700	450	-	25 H7	8 JS9	28,3	60
GBN 160/30H7	160	50	700	450	-	30 H7	8 JS9	33,3	60
GBN 200/25H7	200	50	900	600	350	25 H7	8 JS9	28,3	60
GBN 200/30H7	200	50	900	600	350	30 H7	8 JS9	33,3	60
GBN 200/35H7	200	50	900	600	350	35 H7	10 JS9	38,3	60
GBN 200/40H7	200	50	900	600	350	40 H7	12 JS9	43,3	60
GBN 202/35H7	200	80	1400	900	500	35 H7	10 JS9	38,3	80
GBN 202/40H7	200	80	1400	900	500	40 H7	12 JS9	43,3	80
GBN 202/50H7	200	80	1400	900	500	50 H7	14 JS9	53,8	80
GBN 252/40H7	250	80	1600	1200	650	40 H7	12 JS9	43,3	80
GBN 252/50H7	250	80	1600	1200	650	50 H7	14 JS9	53,8	80
GBN 253/40H7	250	100	2200	1500	800	40 H7	12 JS9	43,3	100
GBN 253/50H7	250	100	2200	1500	800	50 H7	14 JS9	53,8	100

* Capacidades de carga mucho más elevadas para aplicaciones sin obstáculos.
Otros Ø de ruedas en la página siguiente

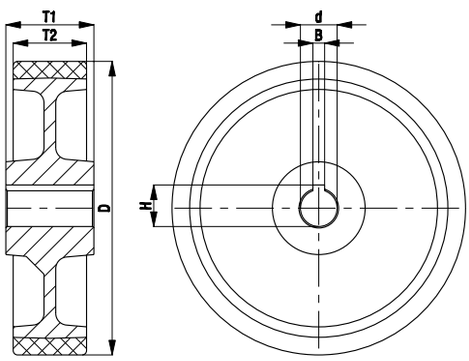

Blickle®

Serie: GBN, rueda Ø 300 - 1000 mm

Ruedas motrices para carga pesada con chavetero, con banda de rodadura de poliuretano Blickle Besthane®, con núcleo de fundición gris

2100 - 25000 kg ✓RoHS

Dureza de banda de rodadura	92° Shore A
Resistencia a la temperatura	-30° C - +70° C en fases cortas +90° C
Resistencia a la rodadura	excelente
Ruido durante la marcha	bueno
Protección de suelo	bueno

Blickle Besthane®

Ruedas serie GBN:
Banda de rodadura: De elastómero de poliuretano de alta calidad Blickle Besthane®, inyectado de reacción, dureza 92° Shore A, marcha silenciosa, muy baja resistencia a la rodadura, **alta capacidad de carga dinámica**, respetuosa con el suelo, muy resistente a la abrasión, alta resistencia a la rasgadura y a las grietas, color marrón, no deja huellas, no decolora al contacto, muy buena unión química con el núcleo.
(Descripción del material página 39)
Núcleo: De fundición gris robusto, agujero del eje y chavetero según DIN 6885, laqueado, color plata.
Otras propiedades:
Alta resistencia química contra muchos medios agresivos (tabla página 36-37).
Resistencia a la temperatura: -30° C hasta +70° C, en fases cortas +90° C.
Cuando la temperatura supera los +40° C disminuye la capacidad de carga.
Libre de mantenimiento en condiciones normales de uso.
Resumen serie rueda página 57

Ruedas	Ø Rueda (D) [mm]	Ancho rueda (T2) [mm]	Cap. carga a 4 km/h [kg]	Cap. carga a 10 km/h * [kg]	Cap. carga a 16 km/h * [kg]	Ø Eje (d) [mm]	Anchura ranura cubo (B) [mm]	Altura ranura cubo (H) [mm]	Largo de cubo (T1) [mm]
GBN 302/40H7	300	80	2100	1400	750	40 H7	12 JS9	43,3	80
GBN 302/50H7	300	80	2100	1400	750	50 H7	14 JS9	53,8	80
GBN 304/40H7	300	100	2700	1800	1000	40 H7	12 JS9	43,3	100
GBN 304/50H7	300	100	2700	1800	1000	50 H7	14 JS9	53,8	100
GBN 304/60H7	300	100	2700	1800	1000	60 H7	18 JS9	64,4	100
GBN 362/40H7	360	75	2200	1500	800	40 H7	12 JS9	43,3	75
GBN 362/50H7	360	75	2200	1500	800	50 H7	14 JS9	53,8	75
GBN 362/60H7	360	75	2200	1500	800	60 H7	18 JS9	64,4	75
GBN 363/70H7	360	100	3200	2200	1200	70 H7	20 JS9	74,9	100
GBN 404/60H7	400	100	3400	2500	1300	60 H7	18 JS9	64,4	100
GBN 404/70H7	400	100	3400	2500	1300	70 H7	20 JS9	74,9	100
GBN 406/70H7	400	125	4500	3000	1600	70 H7	20 JS9	74,9	125
GBN 406/80H7	400	125	4500	3000	1600	80 H7	22 JS9	85,4	125
GBN 408/80H7	400	150	5100	3700	2000	80 H7	22 JS9	85,4	150
GBN 500/80H7	500	100	4500	3000	1600	80 H7	22 JS9	85,4	100
GBN 504/100H7	500	150	6700	4500	2500	100 H7	28 JS9	106,4	150
GBN 506/120H7	500	200	9000	6200	3300	120 H7	32 JS9	127,4	200
GBN 602/120H7	600	150	8000	5500	3000	120 H7	32 JS9	127,4	150
GBN 604/120H7	600	200	10000	7000	3700	120 H7	32 JS9	127,4	200
GBN 750/150H7	750	200	12500	8700	4500	150 H7	36 JS9	158,4	200
GBN 1000/250H7	1000	300	25000	17000	9000	250 H7	56 JS9	262,4	300
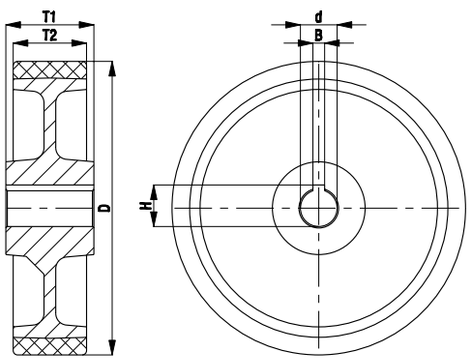
* Capacidades de carga mucho más elevadas para aplicaciones sin obstáculos.
Otras dimensiones sobre pedido